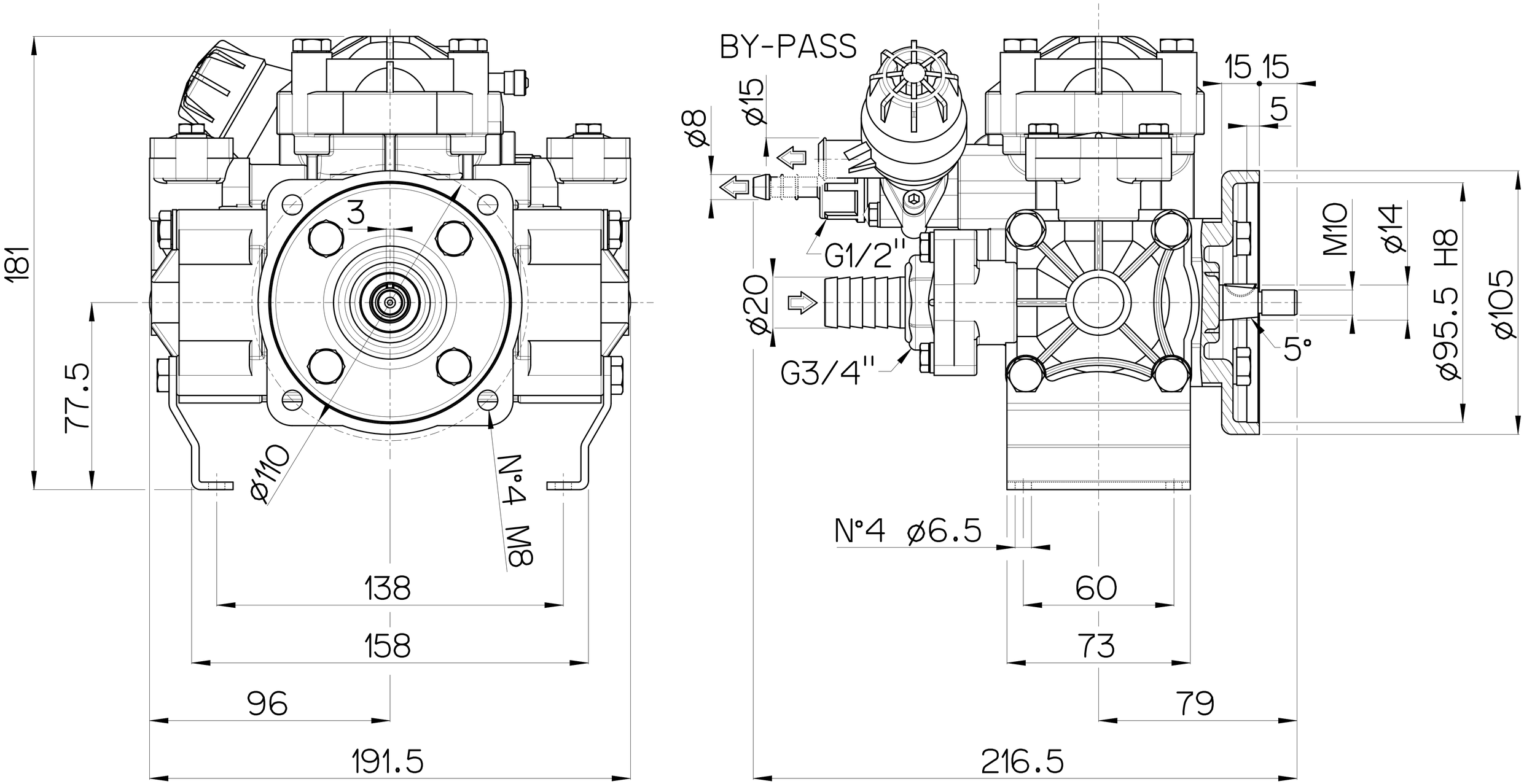IOTA 20 cod. 844200