PN

Tutti i modelli di Pompe della serie PN sono disponibili con Testata in Alluminio per pressioni fino a 90 bar (1300 PSI).

All models of PN Pumps are available with Aluminium Head for pressure up to 90 bar (1300 PSI).

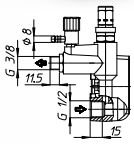

Alcuni modelli di Pompe delle serie PN sono disponibili con Valvola di regolazione (e dosatore) incorporata nella testata. Nella descrizione della Pompa viene aggiunta una "V" alla fine. Esempio: PNC 08/17 I diventa PNC 08/17 I-V. Per informazioni su prezzi e codici per favore contattare l'azienda.

Some Pump models of PN serie are available with built-in Unloader valve (and injector). The model description takes a "V" at the end. Example: PNC 08/17 I becomes PNC 08/17 I-V. For price and code information please contact us.

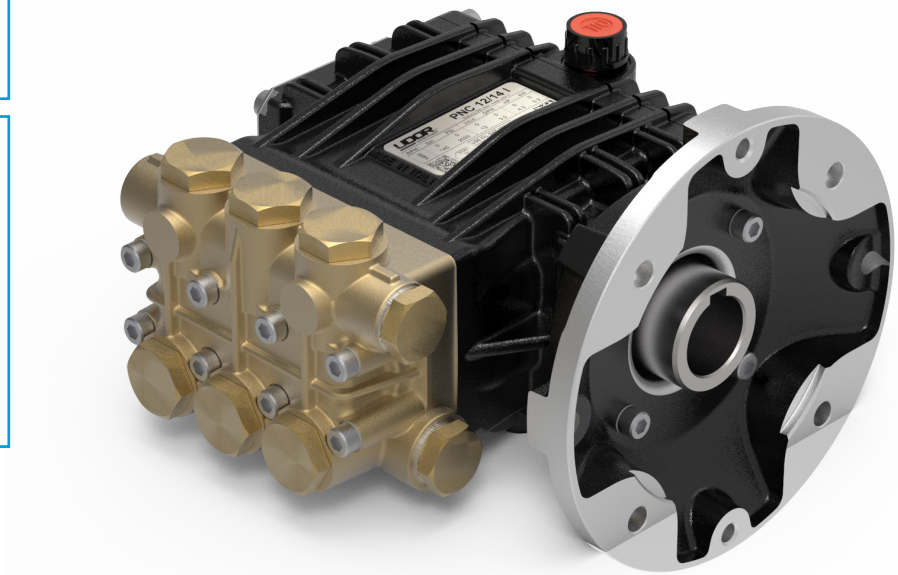

RPM	CODICE *CODE*	MODELLO *MODEL*	PORTATA *FLOW*		PRESSIONE *PRESSURE*		POTENZA *POWER*		PESO *WEIGHT*	PRESA DI FORZA *SHAFT TYPE*
			l/min	GPM	bar	PSI	HP	kW	Kg	
1450	271200	PNC 08/17 I	8.0	2.1	170	2465	3.5	2.6	5.8	*I - Albero CAVO 28 mm DX*
	959700	PNC 12/14 I	12.0	3.2	140	2030	4.3	3.2	5.7	*I - HOLLOW Shaft 28 mm RIGHT*

Tutti i modelli di POMPE sono disponibili con Presa di Forza Sinistra (L). Esempio : PNC 08/17 I-L

All models of PUMPS are available with Left P.T.O. Shaft (L). Example : PNC 08/17 I-L
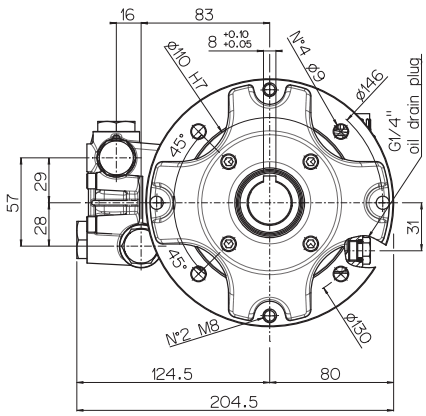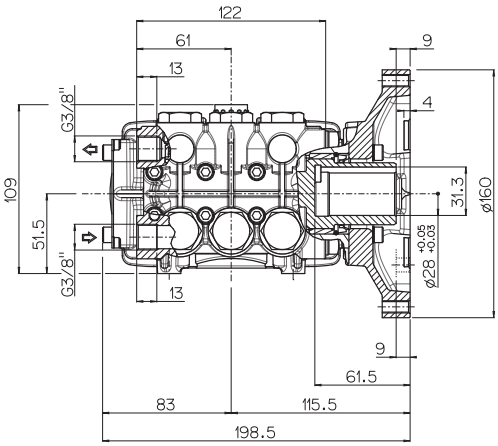
Dimensioni d'ingombro (mm) - *Overall Dimensions (mm)*