UDOR WATER POWER

Serie / *Series*

CWT

740009

PUMP CWTC 70/15 S

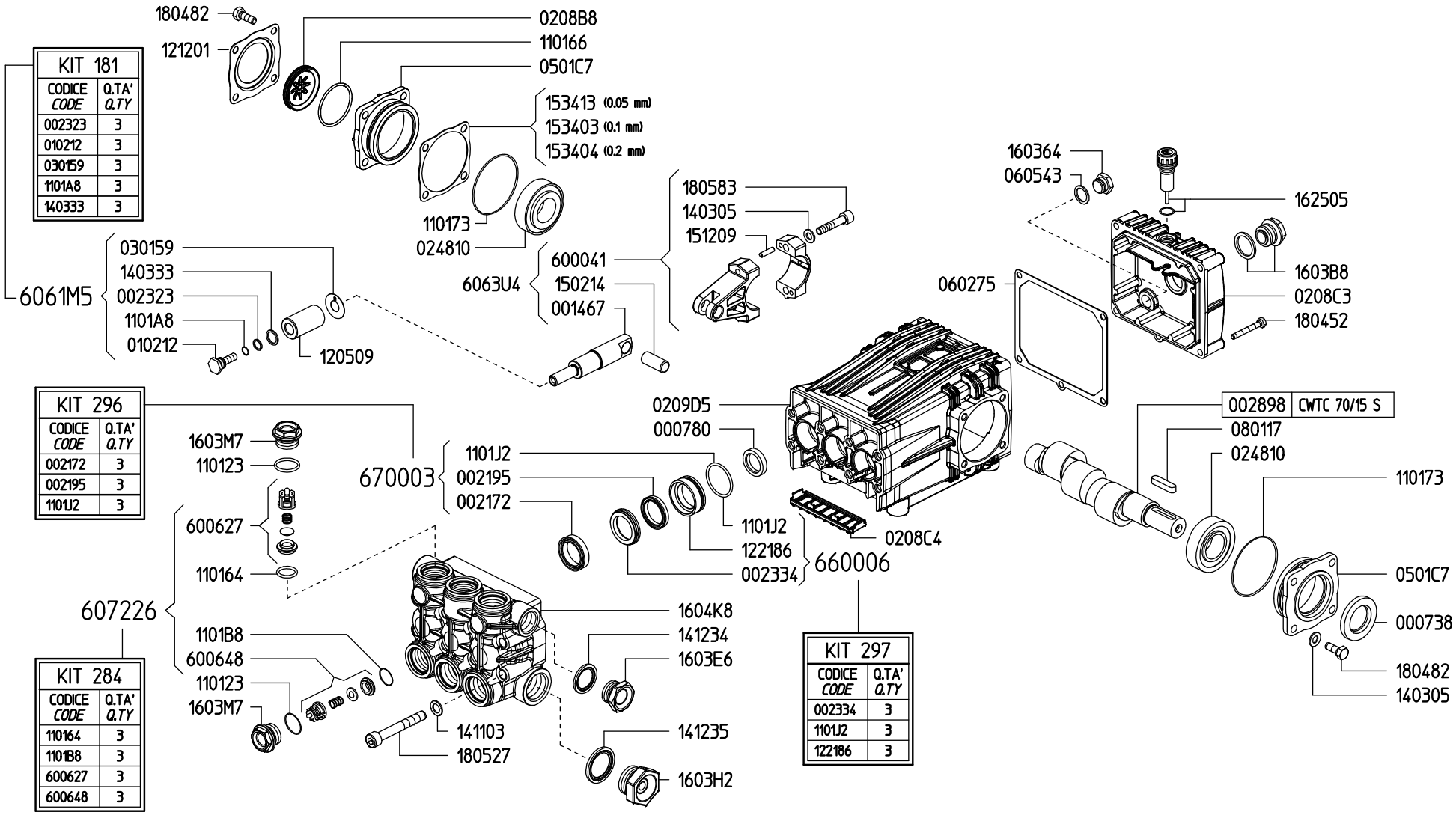

KIT 181	
CODICE *CODE*	Q.TA' *Q.TY*
002323	3
010212	3
030159	3
1101A8	3
140333	3

KIT 296	
CODICE *CODE*	Q.TA' *Q.TY*
002172	3
002195	3
1101J2	3

KIT 284	
CODICE *CODE*	Q.TA' *Q.TY*
110164	3
1101B8	3
600627	3
600648	3

KIT 297	
CODICE *CODE*	Q.TA' *Q.TY*
002334	3
1101J2	3
122186	3

Rev.22-00