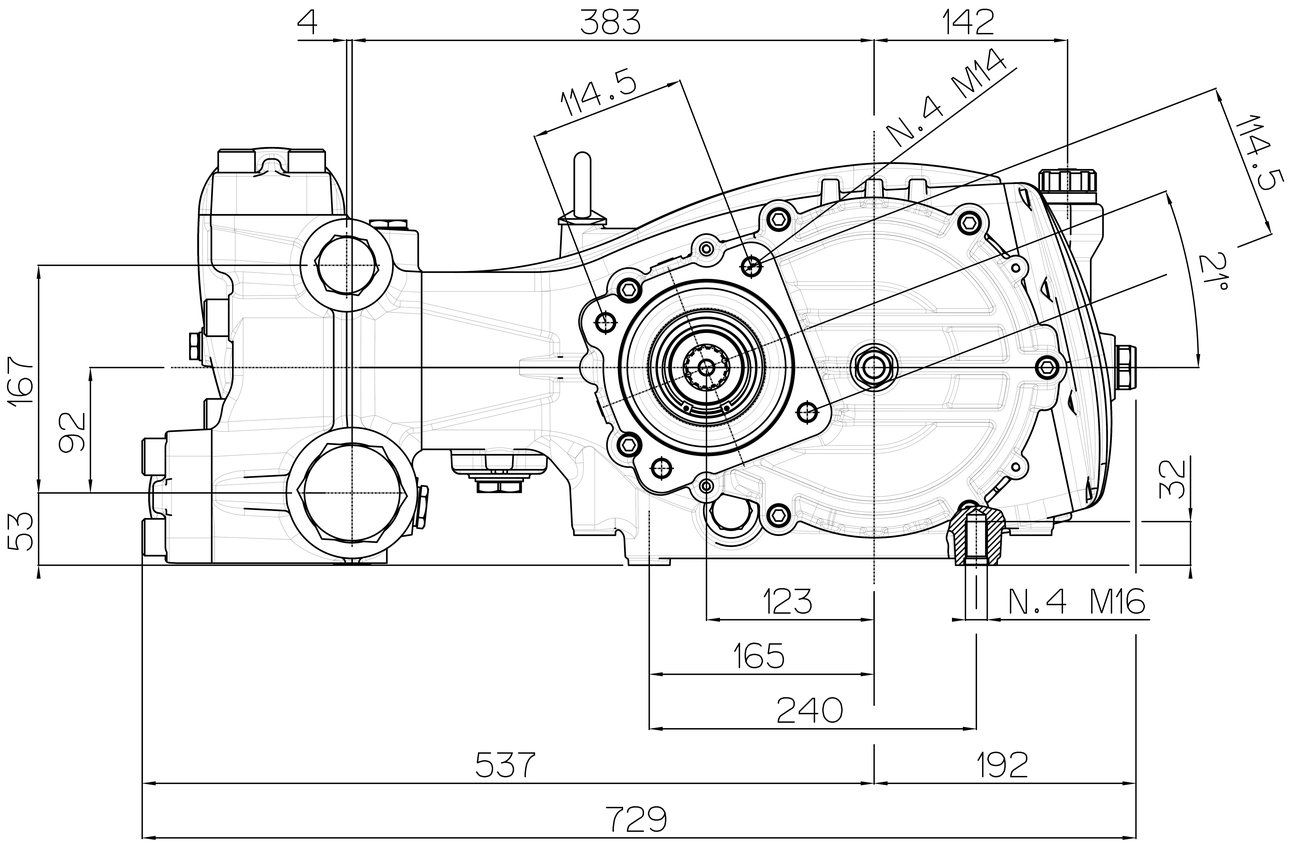

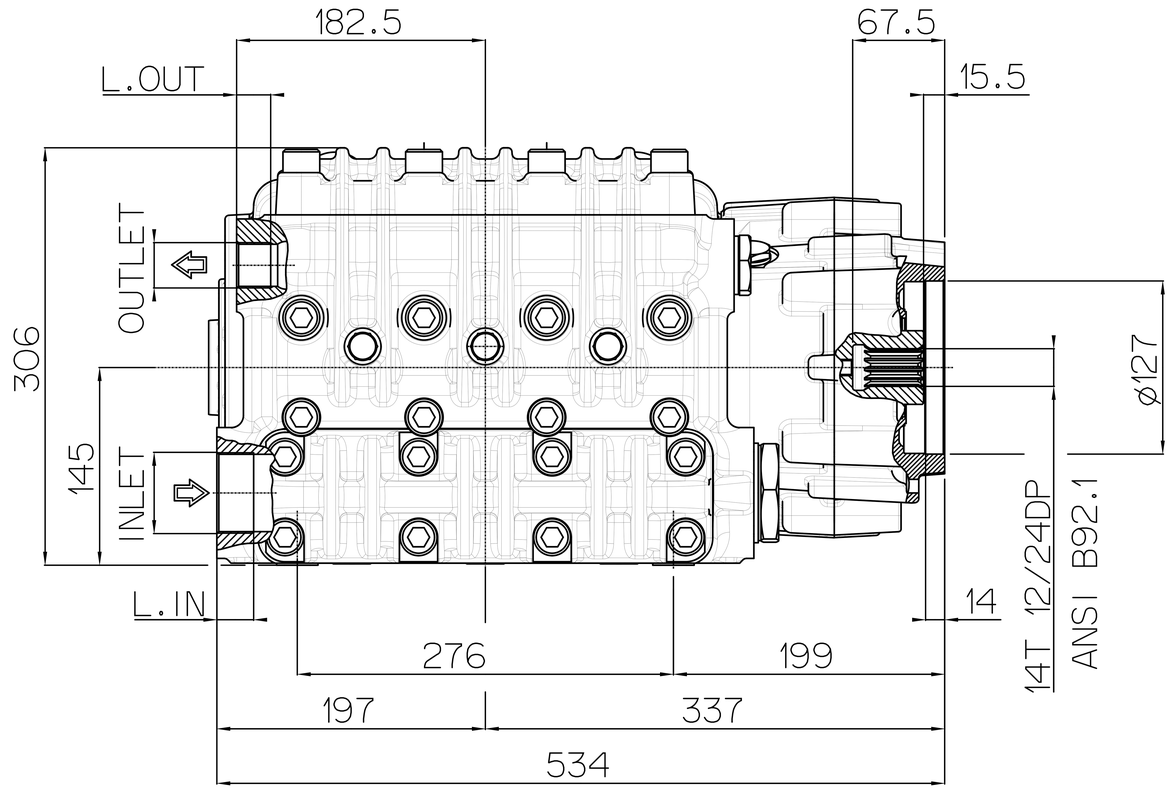

	INLET	L.IN	OUTLET	L.OUT
135/300 R	G2''	27	G1''	25
160/240 R	G2''	27	G1''	25

	INLET	L.IN	OUTLET	L.OUT
210/200 R	G2''1/2	35	G1''1/4	30
270/160 R	G2''1/2	35	G1''1/4	30
330/130 R	G2''1/2	35	G1''1/4	30
400/100 R	G2''1/2	35	G1''1/4	30