PENTA

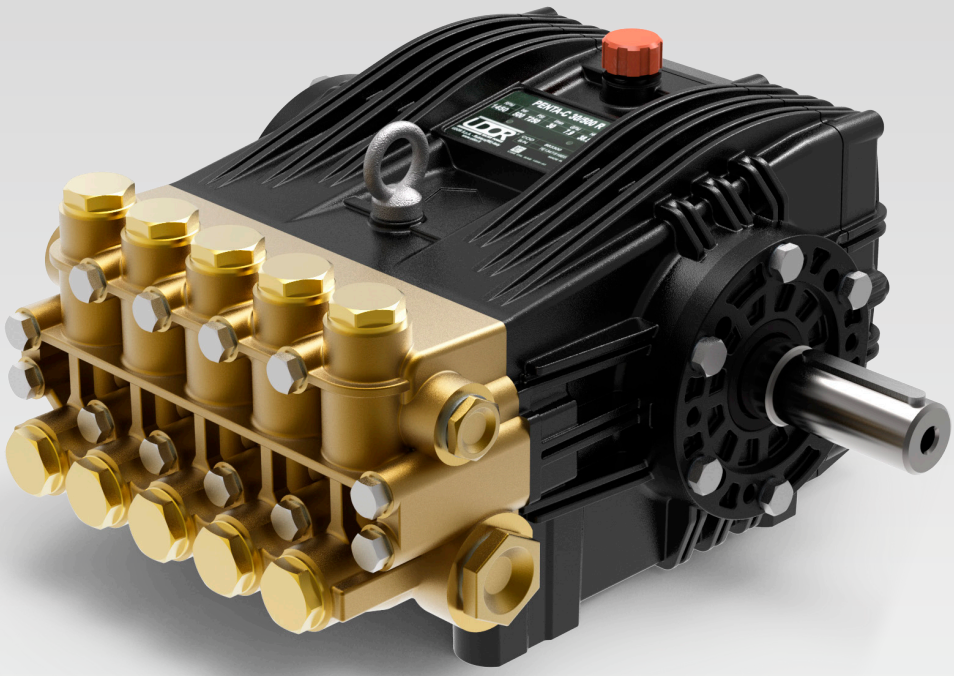

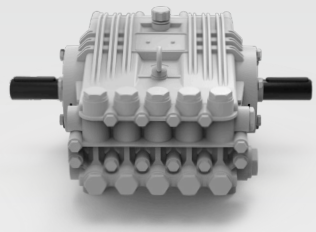

Alcuni modelli di pompe della serie PENTA sono disponibili con doppia presa di forza.

Some pump models of PENTA series are available with double ended shaft.

RPM	CODICE *CODE*	MODELLO *MODEL*	PORTATA *FLOW*				PRESSIONE *PRESSURE*		POTENZA *POWER*		PESO *WEIGHT*	PRESA DI FORZA *SHAFT TYPE*
			NOM.									
			l/min	GPM	l/min	GPM	bar	PSI	HP	kW	Kg	
1000	880500	PENTA-B 30/300 R	32.3	8.5	30.0	7.9	300	4350	23.1	17.2	43.9	R – Albero MASCHIO 35 mm DX *R – MALE Shaft 35 mm RIGHT*
	880300	PENTA-B 40/250 R	41.7	11.0	39.0	10.3	250	3625	25.0	18.7	43.9	
	883000	PENTA-B 40/300 R	41.8	11.1	40.0	10.6	300	4350	30.7	22.9	43.9	
	880100	PENTA-B 50/200 R	52.3	13.8	49.0	12.9	200	2900	25.1	18.7	43.9	
1450	880400	PENTA-C 43/300 R	46.9	12.4	43.0	11.4	300	4350	33.1	24.7	43.9	
	880200	PENTA-C 55/250 R	60.5	16.0	57.0	15.1	250	3625	36.5	27.2	43.9	
	882600	PENTA-C 58/300 R	60.6	16.0	58.0	15.3	300	4350	44.6	33.3	43.9	
	880000	PENTA-C 70/200 R	75.9	20.1	71.0	18.8	200	2900	36.4	27.2	43.9	

Tutti i modelli di POMPE sono disponibili con Presa di Forza Sinistra (L). Esempio : PENTA-B 30/300 L

All models of PUMPS are available with Left P.T.O. Shaft (L). Example : PENTA-B 30/300 L
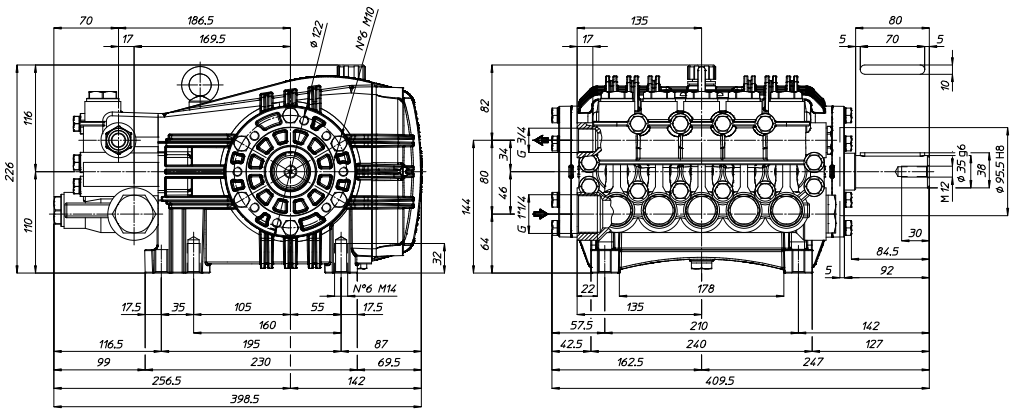
Dimensioni d'ingombro (mm) - *Overall Dimensions (mm)*