C

Tutti i modelli di Pompe della Serie C sono disponibili con certificazione ATEX, su richiesta.

Upon request, all models of C pumps series are available with ATEX certification.

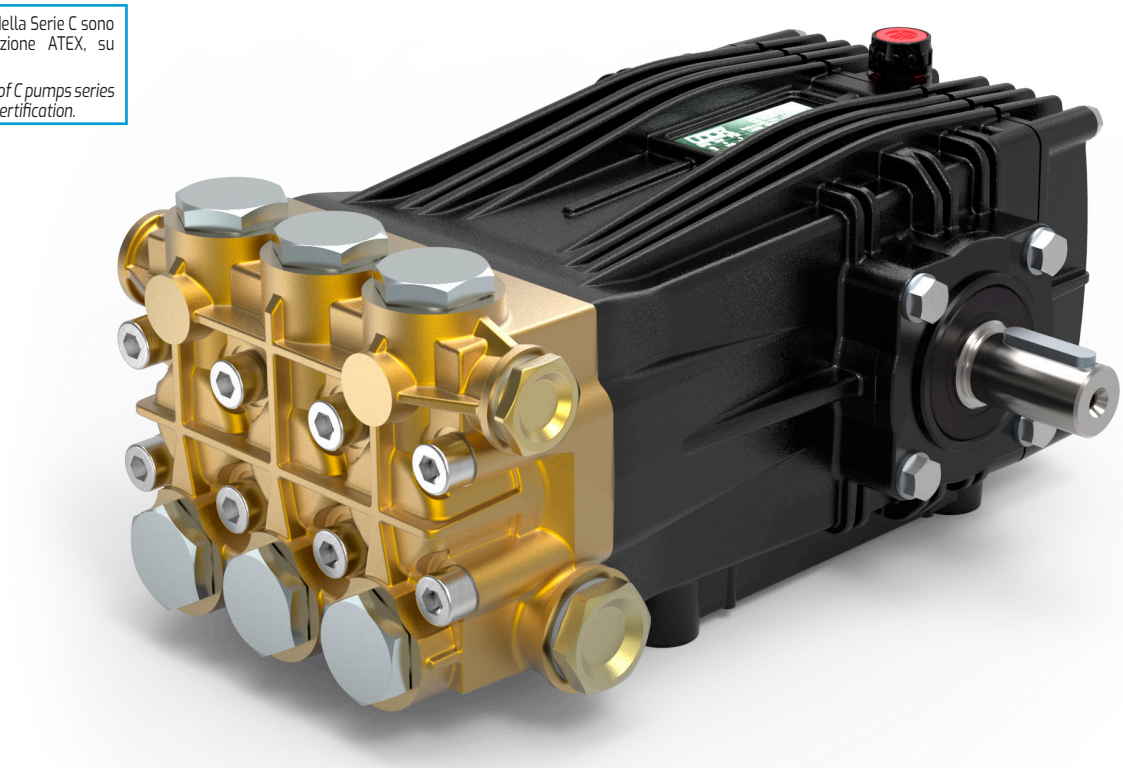

RPM	CODICE *CODE*	MODELLO *MODEL*	PORTATA *FLOW*		PRESSIONE *PRESSURE*		POTENZA *POWER*		PESO *WEIGHT*	PRESA DI FORZA *SHAFT TYPE*
			l/min	GPM	bar	PSI	HP	kW	Kg	
1000	**902400**	**CB 26/20 S**	26.0	6.9	200	2900	13.3	9.9	15.6	S - Albero MASCHIO 24 mm DX *S - MALE Shaft 24 mm RIGHT*
	902700	**CB 30/20 S**	30.0	7.9	200	2900	15.4	11.5	15.6	
	903100	**CB 34/20 S**	34.0	9.0	200	2900	17.4	13.0	15.6	
1450	**902600**	**CC 38/17 S**	38.0	10.0	170	2465	16.6	12.4	15.6	

Tutti i modelli di POMPE sono disponibili con Presa di Forza Sinistra (L). Esempio : CB 26/20 S-L

All models of PUMPS are available with Left P.T.O. Shaft (L). Example : CB 26/20 S-L
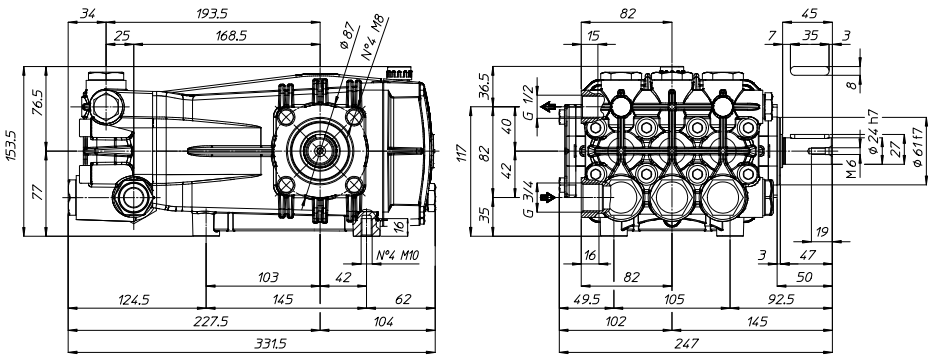
Dimensioni d'ingombro (mm) - *Overall Dimensions (mm)*