# PN

Tutti i modelli di Pompe della serie PN sono disponibili con Testata in Alluminio per pressioni fino a 90 bar (1300 PSI).

*All models of PN Pumps are available with Aluminium Head for pressure up to 90 bar (1300 PSI).*

Alcuni modelli di Pompe delle serie PN sono disponibili con Valvola di regolazione (e dosatore) incorporata nella testata. Nella descrizione della Pompa viene aggiunta una "V" alla fine. Esempio: PNC 02/10 S diventa PNC 02/10 S-V. Per informazioni su prezzi e codici per favore contattare l'azienda.

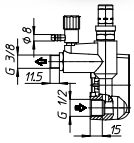


*Some Pump models of PN serie are available with built-in Unloader valve (and injector). The model description takes a "V" at the end. Example: PNC 02/10 S becomes PNC 02/10 S-V. For price and code information please contact us.*

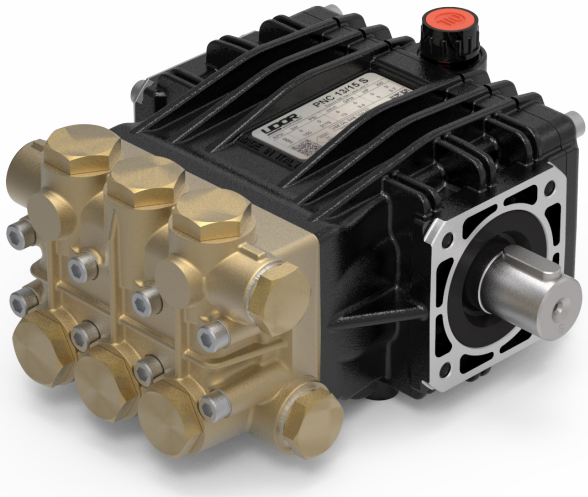

| RPM | CODICE *CODE* | MODELLO *MODEL* | PORTATA *FLOW* | | PRESSIONE *PRESSURE* | | POTENZA *POWER* | | PESO *WEIGHT* | PRESA DI FORZA *SHAFT TYPE* |
|---|---|---|---|---|---|---|---|---|---|---|
| | | | l/min | GPM | bar | PSI | HP | kW | Kg | |
| 1450 | 273100 | PNC 02/10 S | 2.0 | 0.5 | 100 | 1450 | 0.5 | 0.4 | 5.3 | S - Albero MASCHIO 24 mm DX<br>*S - MALE Shaft 24 mm RIGHT* |
| | 959800 | PNC 04/10 S | 4.0 | 1.1 | 100 | 1450 | 1.0 | 0.7 | 5.3 | |
| | 959900 | PNC 06/10 S | 6.0 | 1.6 | 100 | 1450 | 1.5 | 1.1 | 5.3 | |
| | 950600 | PNC 09/11 S | 9.0 | 2.4 | 110 | 1595 | 2.5 | 1.9 | 5.3 | |
| | 950200 | PNC 11/11 S | 11.0 | 2.9 | 110 | 1595 | 3.1 | 2.3 | 5.3 | |
| | 950700 | PNC 13/15 S | 13.0 | 3.4 | 150 | 2175 | 5.0 | 3.7 | 5.3 | |
| 1750 | 949700 | PND 2.0/20 S | 7.6 | 2.0 | 140 | 2030 | 2.7 | 2.0 | 5.3 | |
| | 271000 | PND 2.5/20 S | 9.5 | 2.5 | 140 | 2030 | 3.4 | 2.5 | 5.3 | |
| | 951100 | PND 3.0/20 S | 11.4 | 3.0 | 140 | 2030 | 4.1 | 3.1 | 5.3 | |
| | 950500 | PND 3.5/20 S | 13.2 | 3.5 | 140 | 2030 | 4.7 | 3.5 | 5.3 | |
| | 951300 | PND 4.0/20 S | 15.0 | 4.0 | 140 | 2030 | 5.4 | 4.0 | 5.3 | |
| 2800 | 949200 | PNE 08/14 S | 8.0 | 2.1 | 140 | 2030 | 2.9 | 2.2 | 5.3 | |
| | 949600 | PNE 11/14 S | 11.0 | 2.9 | 140 | 2030 | 3.9 | 2.9 | 5.3 | |
| | 950000 | PNE 13/15 S | 13.0 | 3.4 | 150 | 2175 | 5.0 | 3.7 | 5.6 | |

Tutti i modelli di POMPE sono disponibili con Presa di Forza Sinistra (L). Esempio : PNC 02/10 S-L

*All models of PUMPS are available with Left P.T.O. Shaft (L). Example : PNC 02/10 S-L*
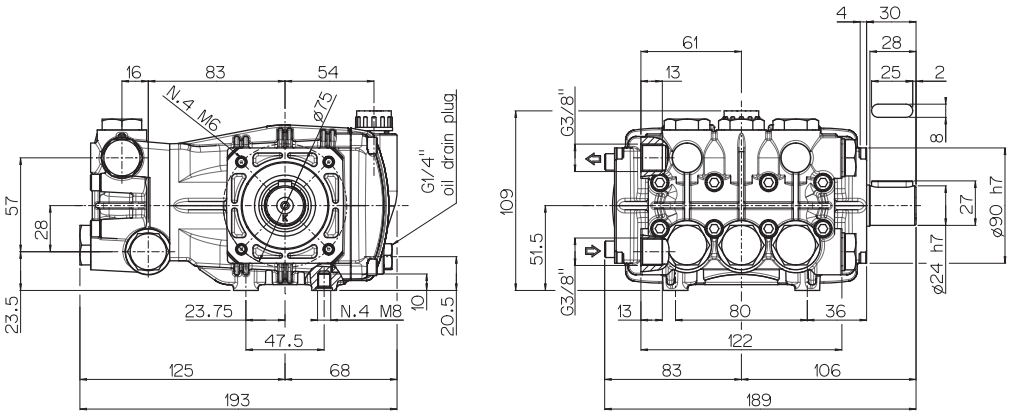
## Dimensioni d'ingombro (mm) - *Overall Dimensions (mm)*